13H
4113

VW Amarok, Modell 2010+2016

EU-Personenschutzbügel 70 mit Querrohr 42
EU-Pedestrian Protection Bar 70 mm with cross pipe 42mm
Protection avant, homologuée CEE, 70 mm, traverse 42mm

*Compatible with Automatic Cruise Control /Forward Collision Mitigation
KompatibelmitAbstandsregeltempomat/Auffahrvermeidungs-oderwarnsystem
compatible avec radar de régulation de distance/ freinage autonome d'urgence

Assembly Instruction

Montageanleitung •Instructions de montage

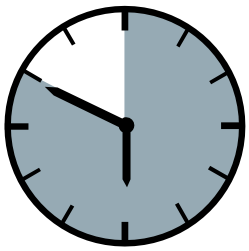

50 Minuten

Artikel-Nr:
13H4113 Stainless Steel
13H5113 Steel black

Revision 7: 18.12.2019

ULLSTEIN CONCEPTS GMBH

www.ullsteinconcepts.com

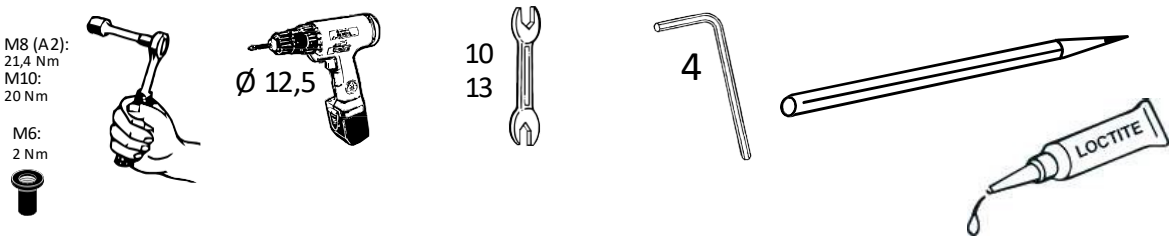

13H4113.1 / 13H5113.1

1

1x

mounting kit: 13H9113

	M6 x 25; DIN 7991 Zn	4x
	M8x25; DIN 933 A2	2x
	M8x25; DIN 912 A2	2x
	M10; DIN 934 Zn	2x
	Ø 10,5; DIN 9021 Zn	2x
	Getowell M6	4x
	SW 13	2x

13H5189

2

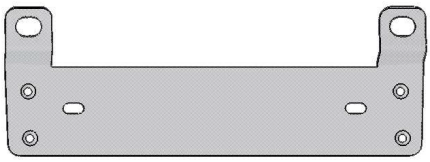

1x

13H5074R / 13H5075_L

3

2x

6

005498

4x

Ø9 A2

13H5133

4

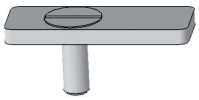

2x

M10

006009.1

5

4x

Revision 7: 18.12.2019

ULLSTEIN CONCEPTS GMBH

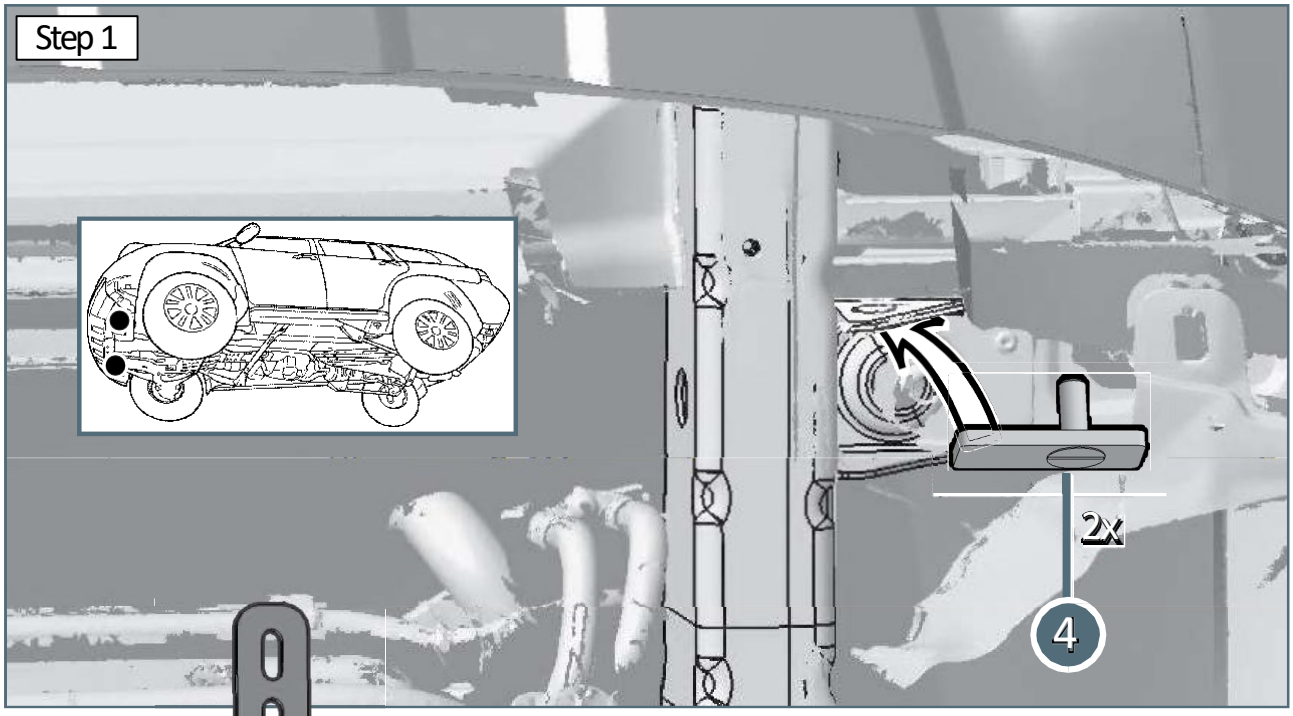

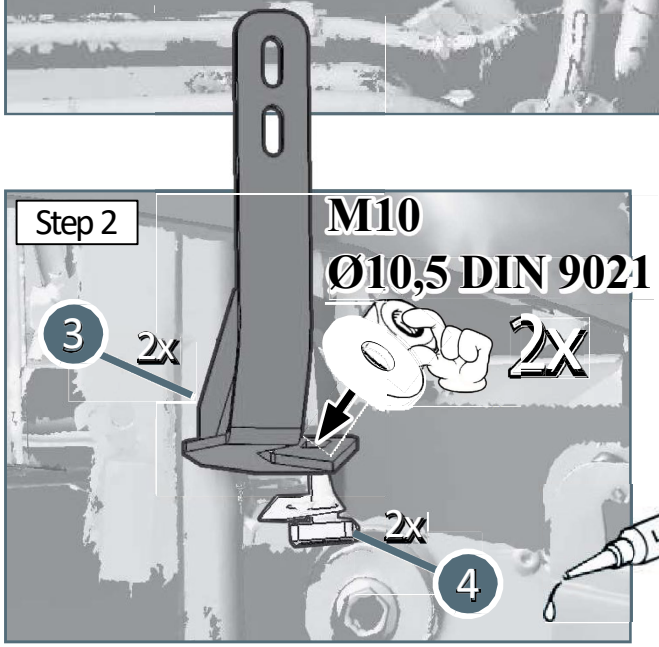

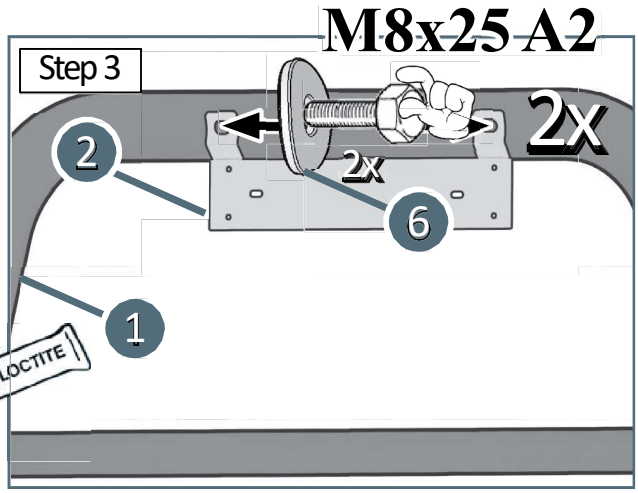

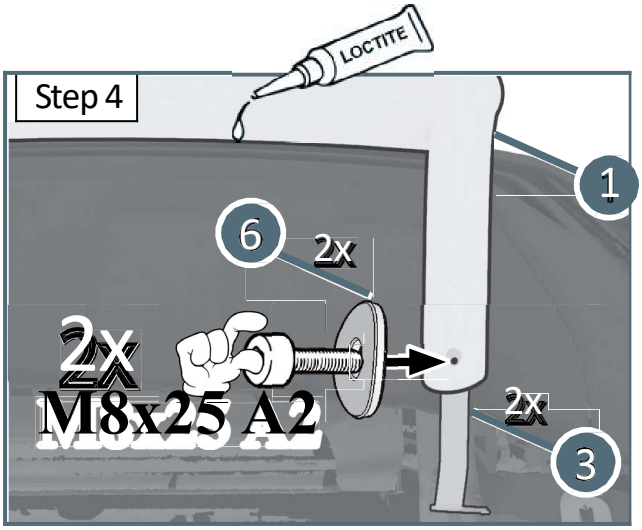

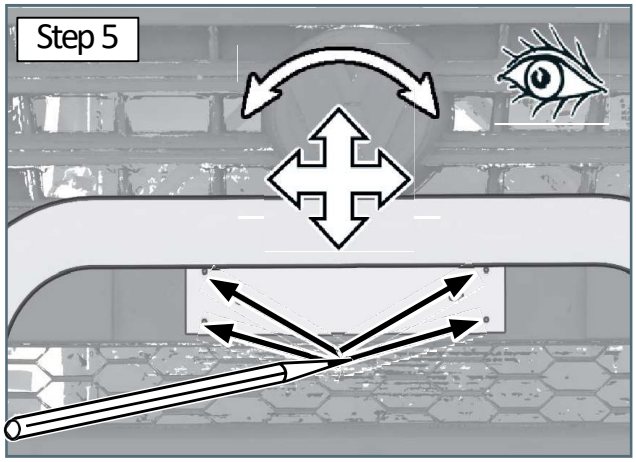

Revision 7: 18.12.2019

ULLSTEIN CONCEPTS GMBH

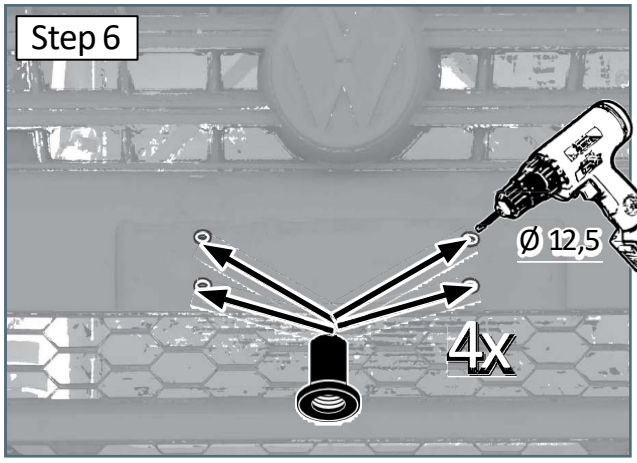
Step 6
Ø 12,5
4x

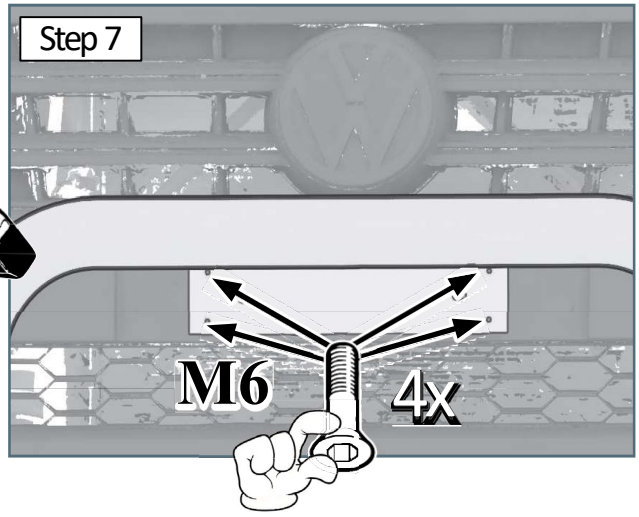
Step 7
M6
4x

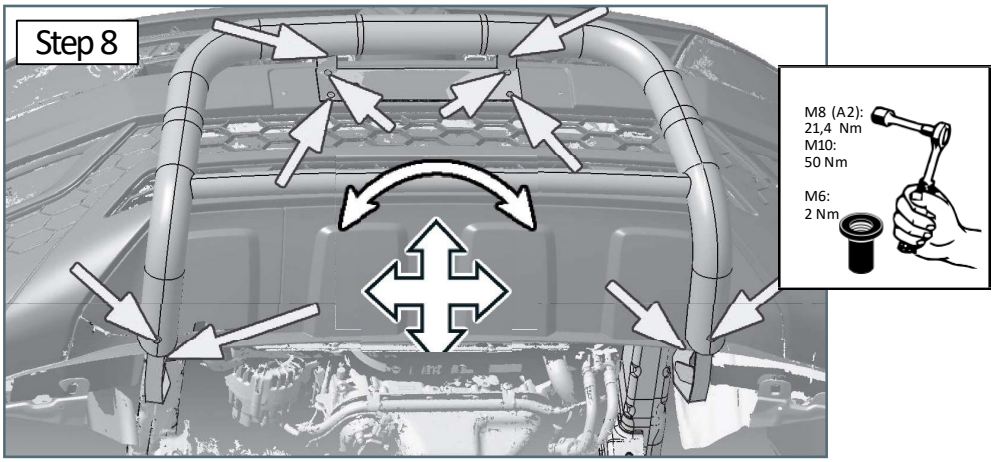
Step 8
M8 (A2):
21,4 Nm
M10:
50 Nm
M6:
2 Nm

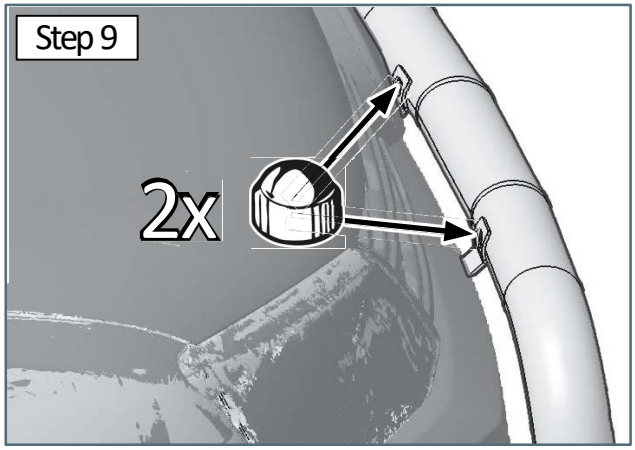
Step 9
2x

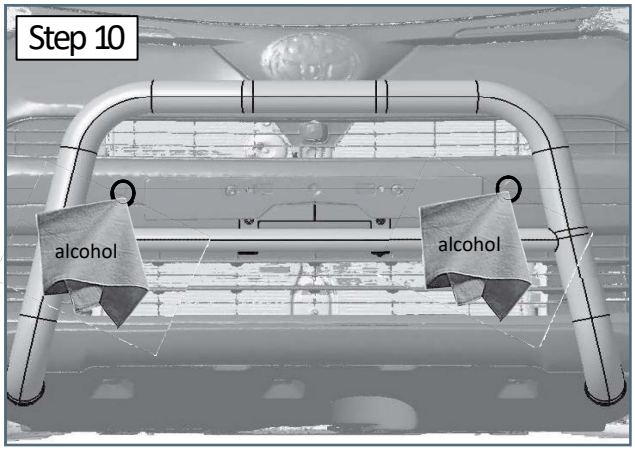

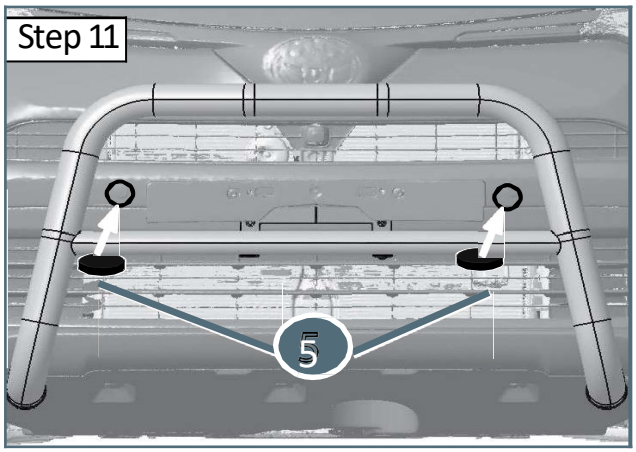

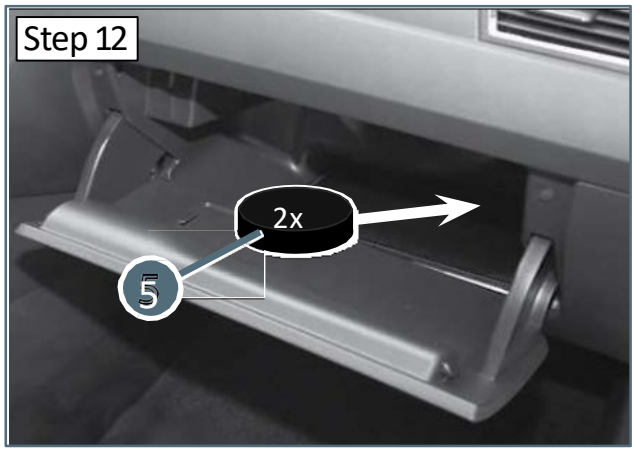

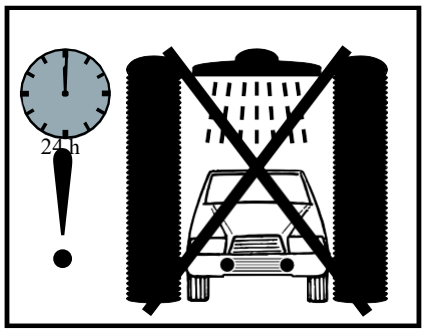
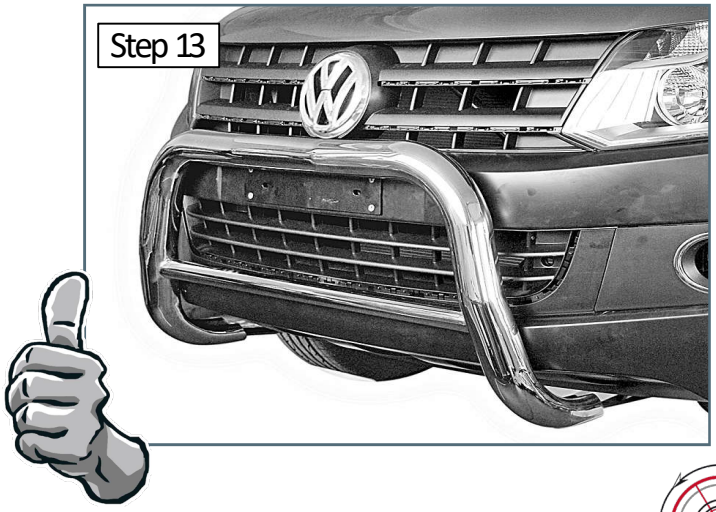
Die Funktion des PDC ist eingeschränkt
The function of the PDC will be restricted
La fonction de la pdc est limitée
La función de la PDC se restringirá
Funktio PDC on rajoitettu
Funkce PDC bude omezeno
Funksjonen til PDC vil være begrenset
Funktionen för PDC kommer att begränsas