ULLSTEIN CONCEPTS GMBH

AEROKLAS

# Montageanleitung
# installation instruction

## Hardtop Isuzu D-Max 2020+

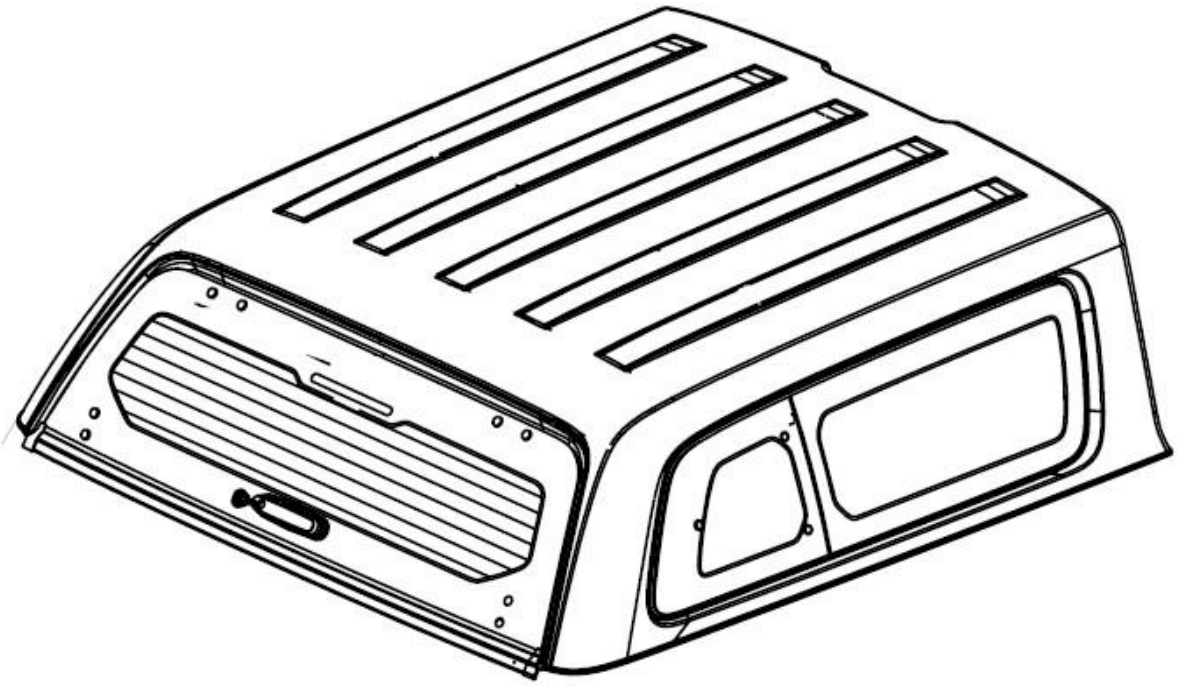

Ullstein Concepts GmbH
Bahnhofstr. 20
85416 Langenbach

Tel. 089/809902880
mail: mail@ullsteinconcepts.com
web: www.ullsteinconcepts.com

Rev. 2 / Stand 28.03.2021

STYLISH

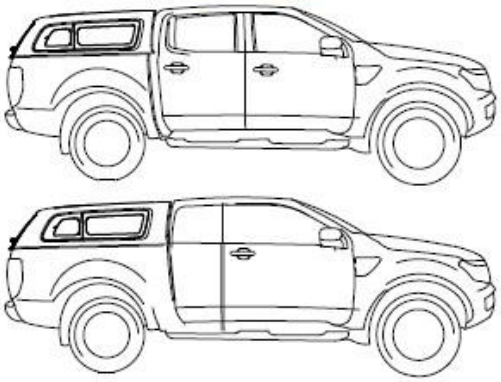

COMMERCIAL

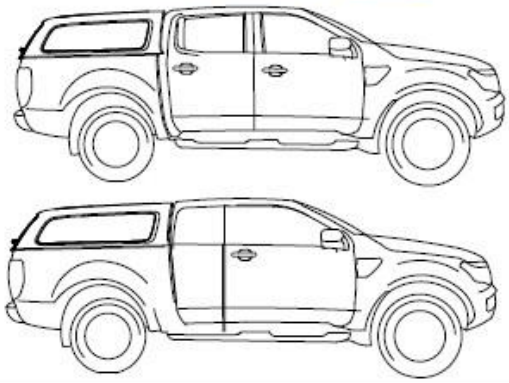

D/C

SP/C

X4

X6

X3

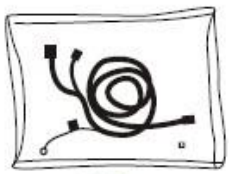

X1

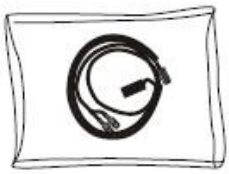

X1

## SPECIAL TOOLS

No.10,12

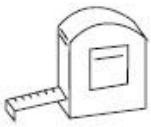

No.5

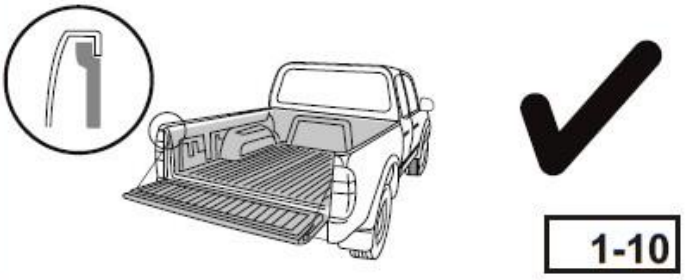

1-10

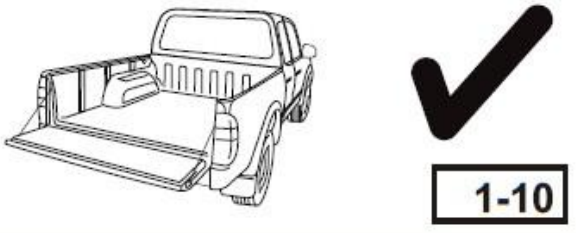

1-10

**1**

reinigen des Heckfenster und Ladefläche / clean rear window and

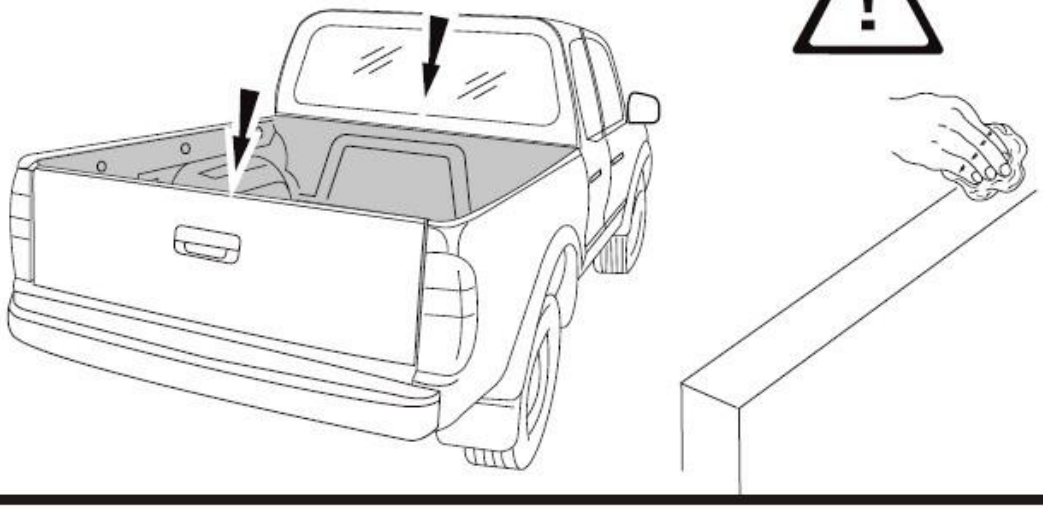

**2**

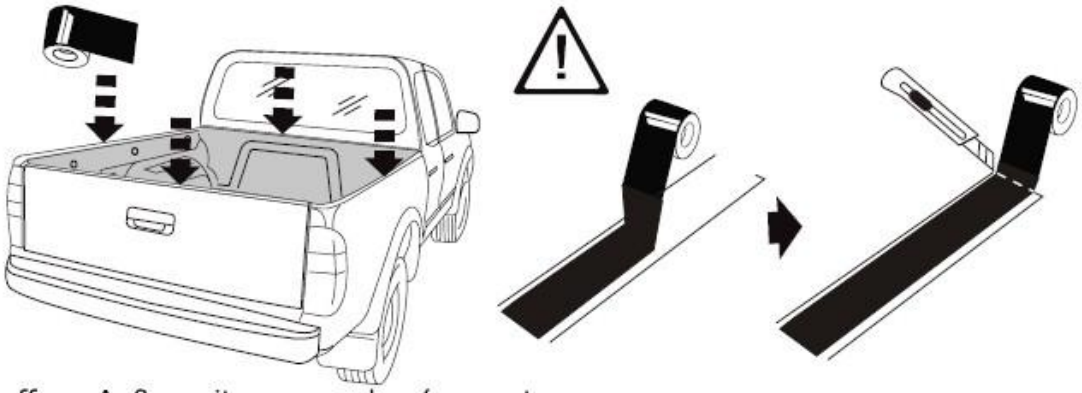

nicht für offene Außenseite verwenden (nur unter abgedeckten Flächen) / don't use outside of covered area

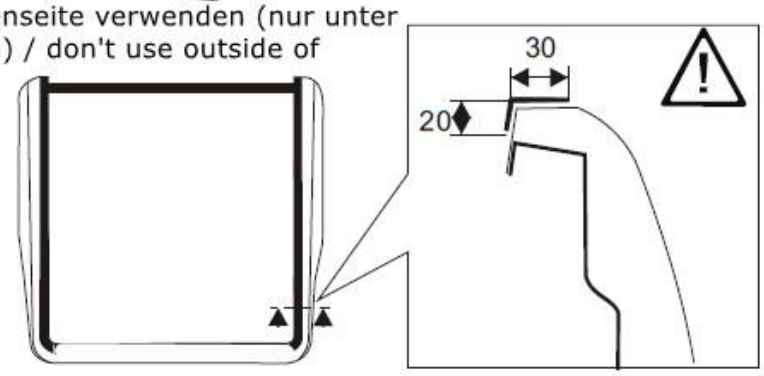


**3**

Spalt zwischen Bugwand und Seitenwänden schließen mittels Butyl Knetmasse schwarz oder Silikon schwarz

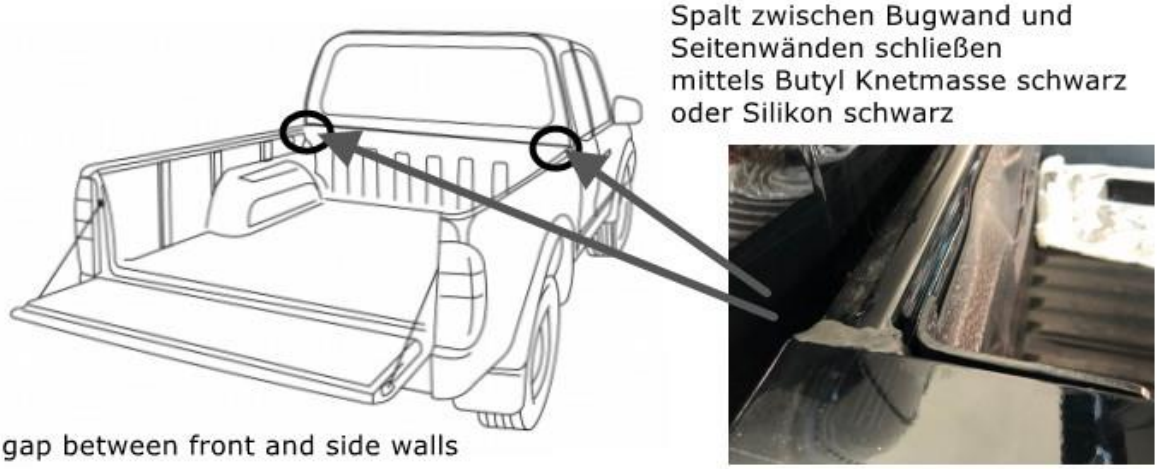

close gap between front and side walls

## 4.1

2x Kronendichtgummi mit cirka 20 cm Länge
2x seal crown shape

## 4.2

Schneiden Sie 3 Dreiecke ca. 7 cm vor dem Ende ein, so dass die Dichtung biegsam wird - siehe Bild.

Cut 3 trianglesas shown in the picture

Dichtung an der Unterseite eng an der Innenseite der Auflagedichtung bis auf die Unterseite des Wassekanel. Auf der anderen Seite wiederholen.

Glue the seal on the underside of weatherchannel and close to the existing seal. Repeat on the other side.

## 4.3

Zusatzwinkel links/rechts für Schlossabdeckung befestigen.
(Wenn möglich Primer verwenden)

Fit the additional plastic brackets on the lock cover left and right.
(primer recommended)

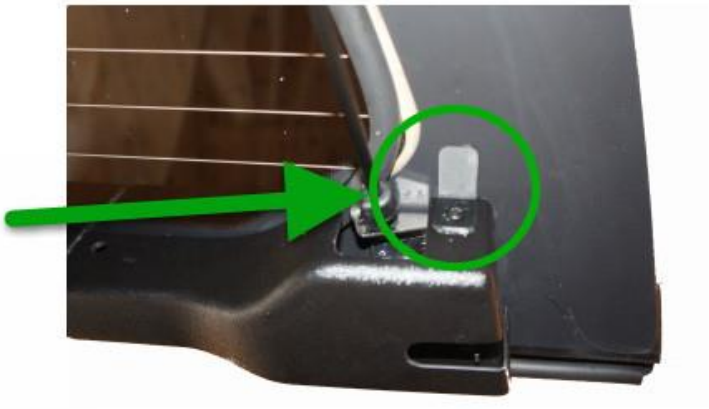

**5**

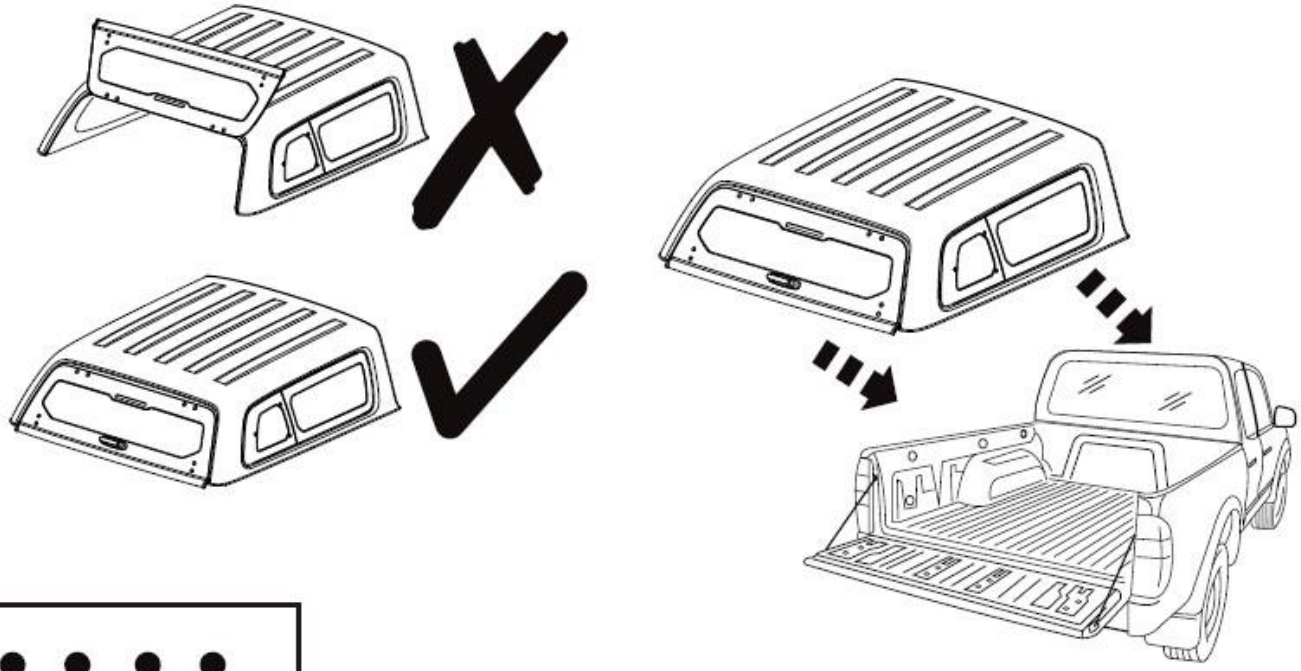

**6** Hardtop ausrichten:
Zur Orientierung dient der Abstand der beiden Heckklappen zueinander.
Der Dichtgummi der Klappe sollte einen minimalen Abstand zur Karosserie haben.

Positioning of hardtop:
Between seal of rear door and tailgate of vehicle should left a small gap.

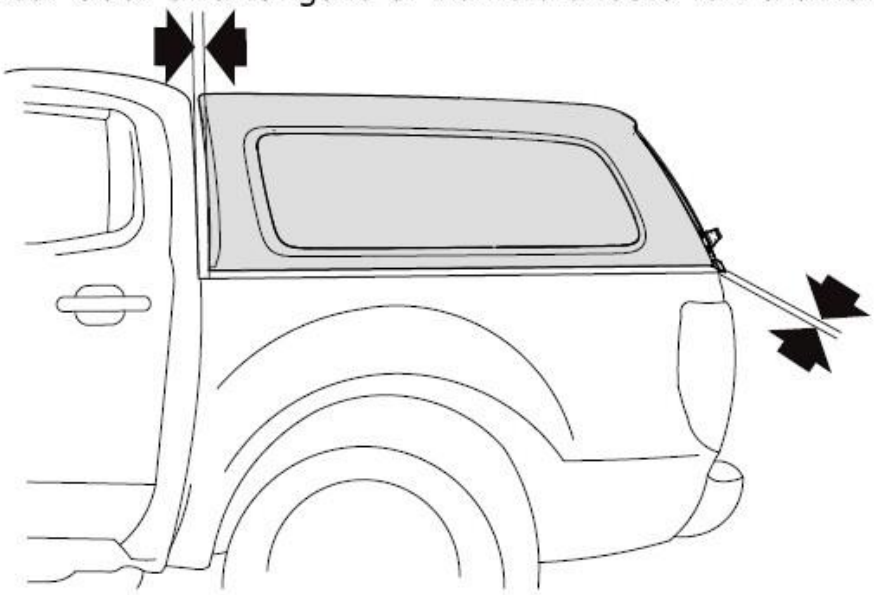

## 7

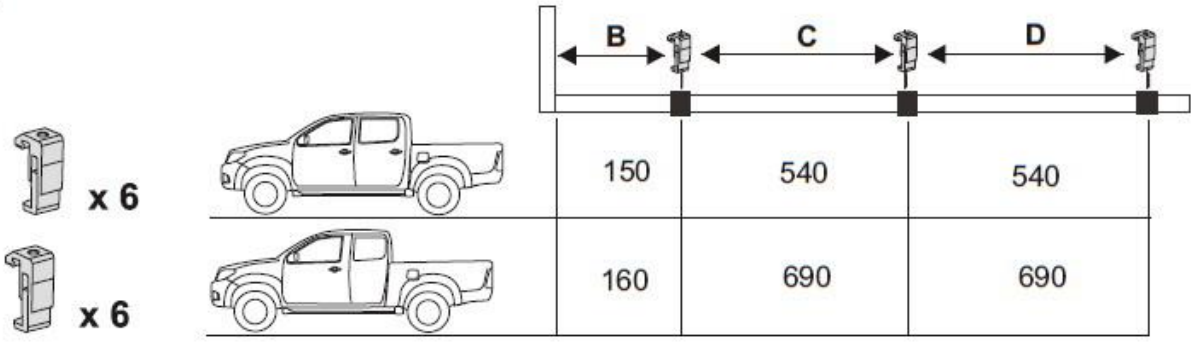
B
C
D
x 6
x 6
150
540
540
160
690
690

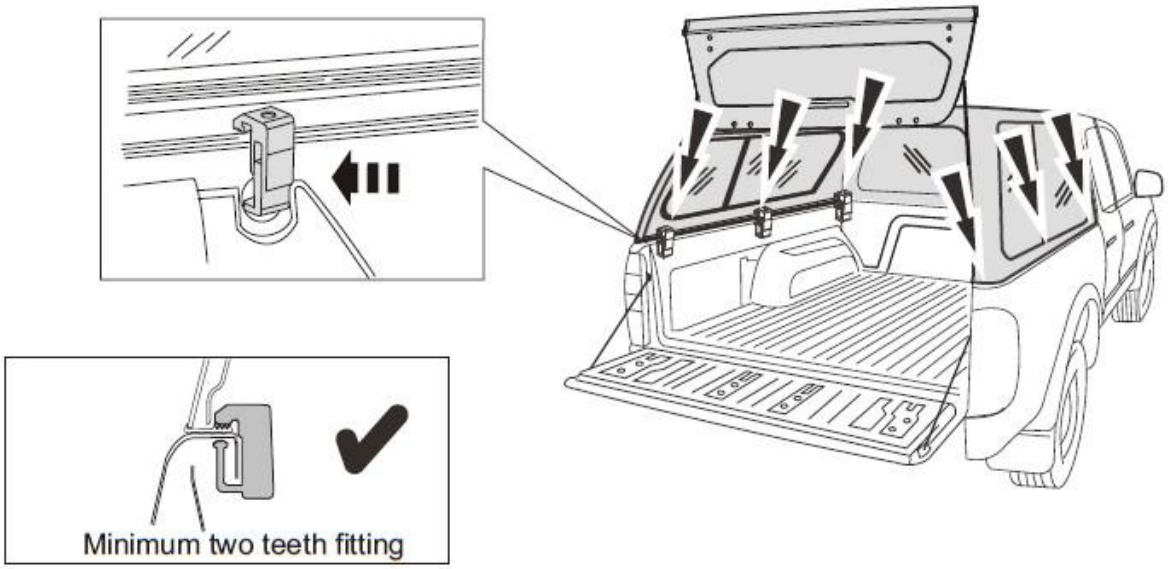
Minimum two teeth fitting

## 8

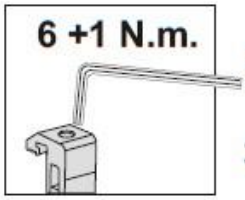
6 +1 N.m.

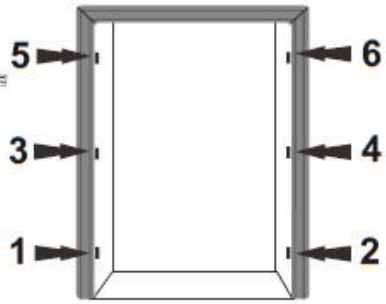
5
3
1
6
4
2

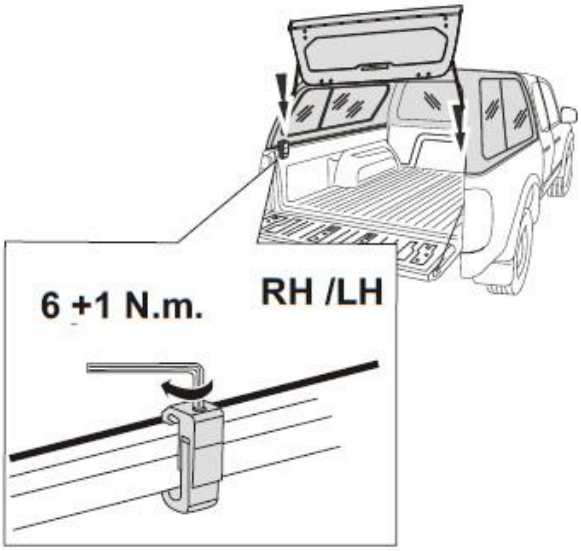
6 +1 N.m.
RH /LH

**9**

Kürzen Sie den in Punkt 4 verklebten Zusatzgummi.

Cut overlength of the additional seal of point 4.

**10**

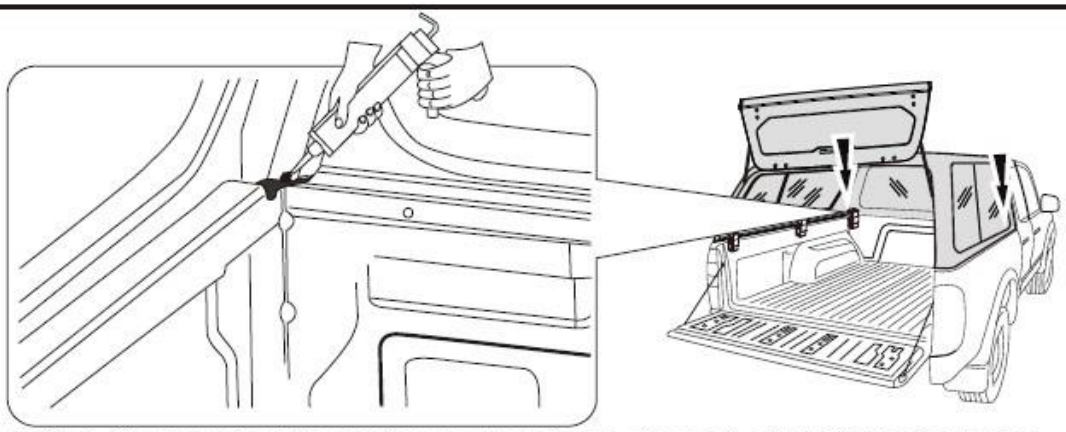

Prüfen Sie von der Innenseite des Hardtops, ob noch ein Lichtspalt an den Ecken zwischen Auflagedichtung und Pritsche ersichtlich ist und dichten die Ecken falls erferderlich mittels Butyl Knetmasse oder Silikon ab.

**11**

Prüfen Sie ob die Schließriegel der Heckklappe jeweils 2 mal einrasten (Doppelrastung). Sollte hierbei zu viel Druck erforderlich sein justieren Sie die Schließriegel.

Check, if the rotary locks lock 2 times. If this double lock isn't working, adjust the locking bolts.

# E0 Kabelbaum Überblick harness overview

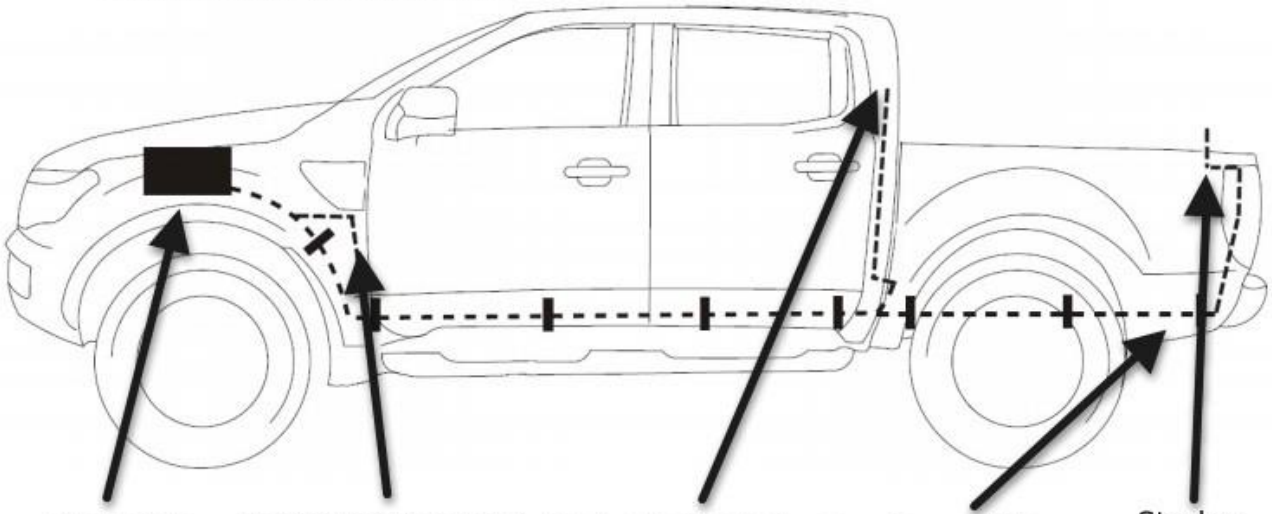


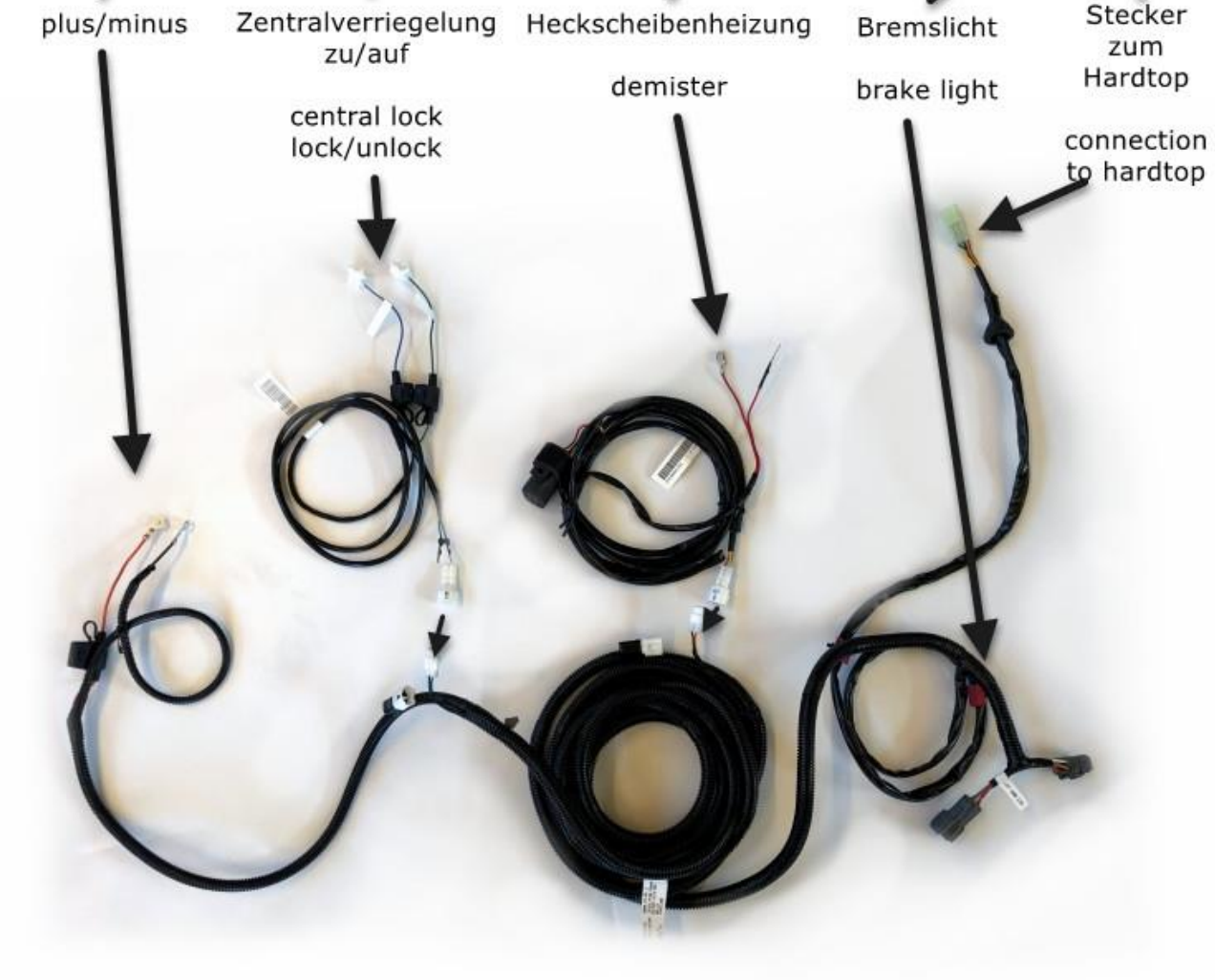

**E1**

Verlegung an der Batterie starten:
Plusleitung rot am Pluspol positionieren und Minuspol am Massepunkt der Karosserie

Start on the the battery:
positioning of wire red on plus of battery and connect wire black to ground pole of chassis.

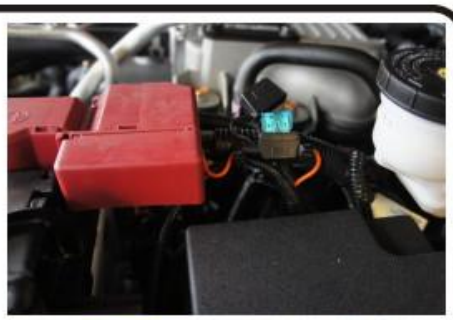

**E2**

1.) Verlegung des Kabels am Leiterrahmen zur Heckstoßstange Fahrerseite (noch nicht final fixieren)

Lay the harness over the frame in direction rear bumper

2. ) Y-Adapter für das Bremslicht am Stecker des Rücklicht zwischen Ersatzrad und Heckstoßstange einstecken

Connect y-adapter for brake light to connector of the rear light between spare wheel and rear bumper

**E3**

Rücklicht demontieren und Kabel durch die Öffnung oberhalb des Rücklichtgehäuses in die Ladefläche führen

remount rear light and lay the wire threw the hole on top of the rear light housing to the inner side of the cargo area

# E4 Anschluss Zusatzkabel Zentralverriegelung
# Connection central lock

Plastikverkleidungen links des Fahrerfussraum lösen
Bild zeigt den relevanten Stecker

remount plastic covers driver side left
picture shows the relevant connector

Verbinden Sie die Kabel wie folgt:
Fahrzeugkabel hellbraun mit Hardtopkabel blau
und
Fahrzeugkabel gelb mit Hardtopkabel grün

connect:
wire of vehicle light brown with wire of hardtop blue
and wire of vehicle yellow with wire of hardtop green

Für die Verlegung in den Motorraum nutzen Sie die vorhandene Kabeldurchführung links neben der Kupplungsdurchführung. Hierzu in die Gummitülle neben dem vorhanden Kabelstrang ein Kreuz einschneiden ohne den Kabelbaum zu verletzen. Für die Durchführung nutzen Sie eine Einziehhilfe. Kabel durchführen Steckergehäuse einpinnen und am Hauptkabelbaum des Hardtops einstecken.

Use the existing cable entry left to the clutch entry. cut a small cross in the rubber next to the existing wires. Avoid damages of this wires. Lay the the wires threw the hole in the engine area. Use a pulling device. Pin the wires in the connector housing. Connect it to the main harness.

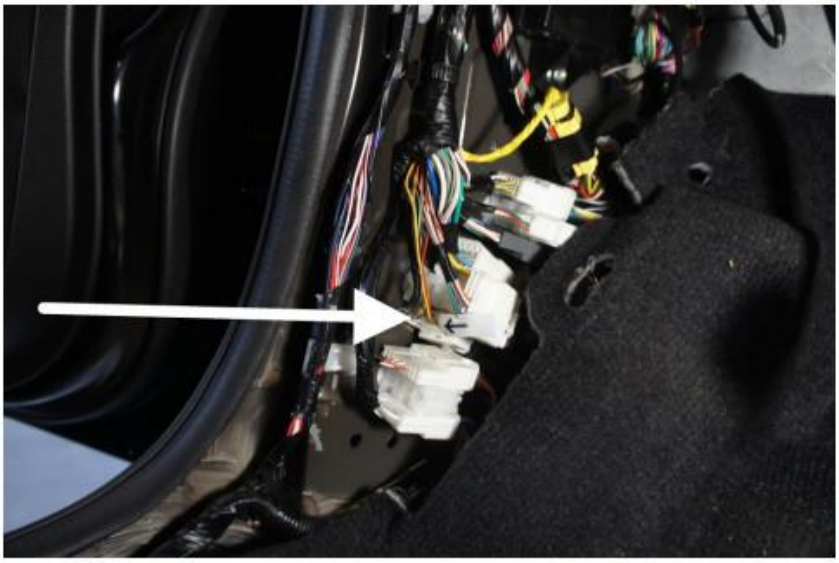

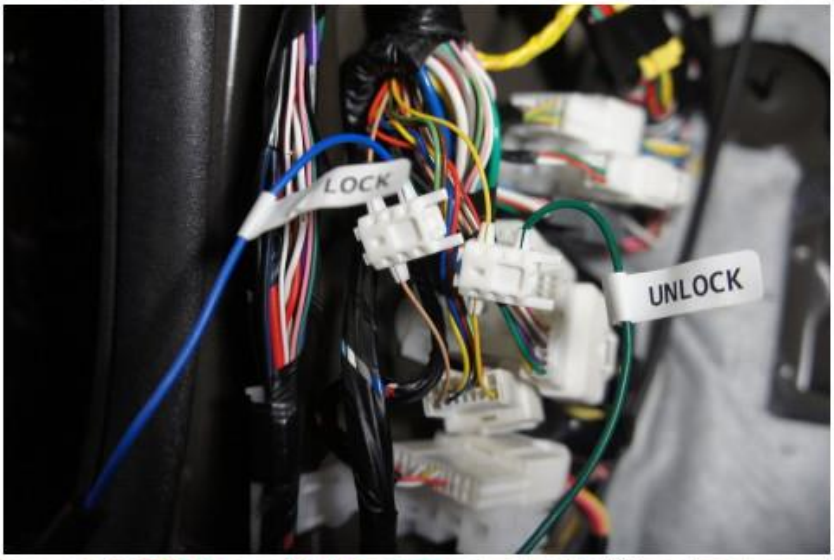


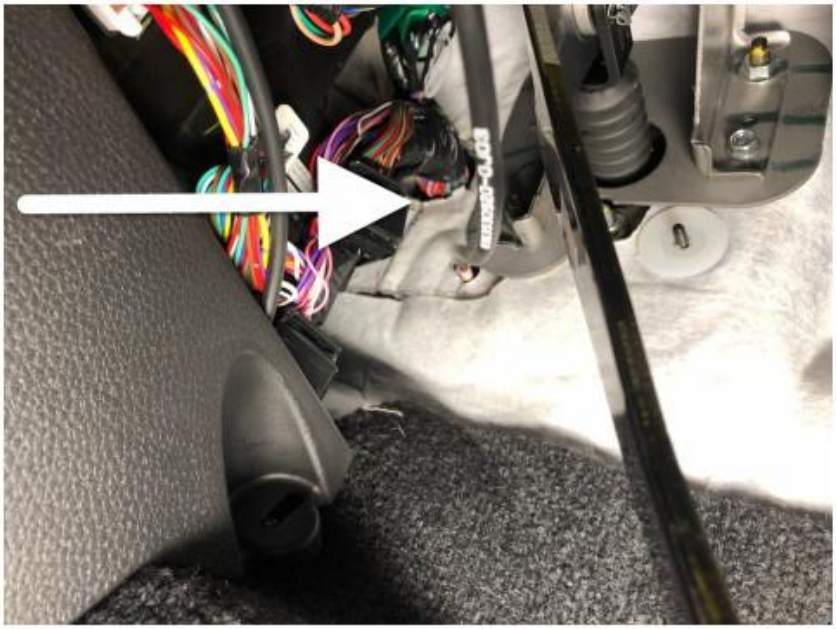

# E5 Heckscheibenheizung / demister

Innenverkleidung der C-Säule Fahrerseite demontieren und Y-Adapter am Flachstecker der Heckschiebenheizung einstecken.

Remount plastic covers of the the innerside of c-pillar and connect Y-adapter of demister direct to the connector of the rear window.

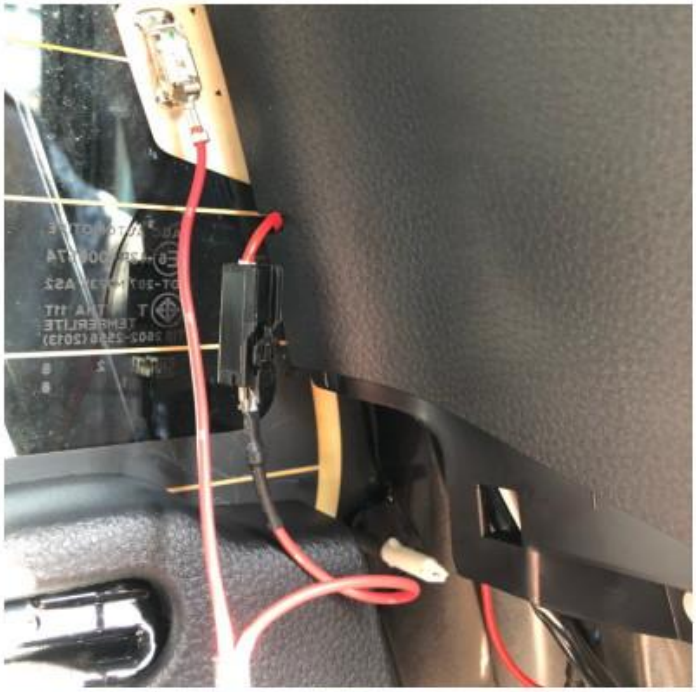

Kabel zum Leiterrahmen führen über die vorhandenen Durchführung hinter der Rücksitzbank. Das Kabel muss hierbei ausgepinnt sein.

Lay the wires in direction of the frame threw the hole behind the rear seat.
The housing of the connectot should be diconnected to route it threw the hole.

Stecker wieder im Gehäuse einpinnen und zum Hauptkabelbaum einstecken. Isolieren Sie den Steckkontakt mittels Isolierband.

Connect the wires with the connector housing and connect it to the main harness.
Protect it with isolating tape.

## E6 3. Bremslicht des Fahrzeugdach deaktivieren / deactivate 3. brake light of cabin roof

Kabel weiss (dünn) des unteren Steckkontakt auf Funktion "3. Bremslicht" prüfen und auspinnen oder alternativ durchtrennen und isolieren.

The thin white wire of the lowest connector is for the function of 3. Brake light. Check this function of this wire and if it's correct pin it out or cut it and isolate with isolation tape.

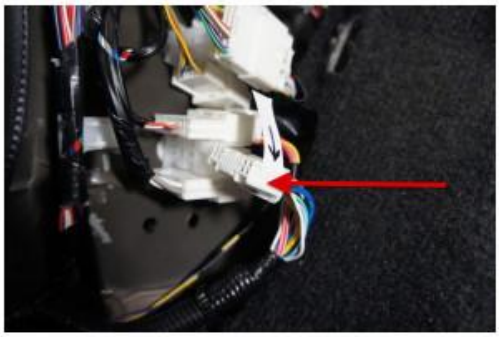

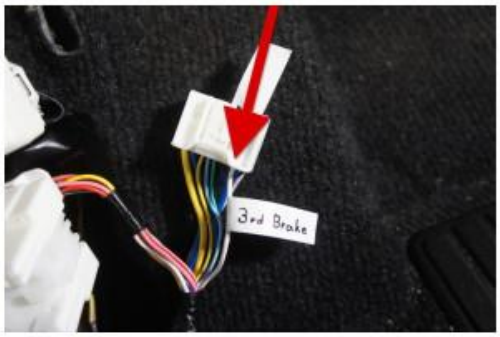


## F0 Funktionsprüfung / check of all functions

Plusleitung Batterie anschließen und Steckkontakt am Hardtop einstecken
Beginnen Sie mit der Prüfung:

- Verriegelung über Fernbedienung (falls Funktion umgekehrt, vertauschen Sie an einem der Steckkontakte die Kabel grün / blau
- manuelle Verriegelung mit Schlüssel
- Heckscheibenheizung
- Innenlicht und dritte Bremsleuchte
- Einrastung der Heckklappe in zwei Stufen

Fix Plus-wir on battery and connect the connector to the hardtop.
Start the check of all functions:

- lock/unlock per remote control (if it works opposite change wires green and blue on a connector)
- lock / unlock with key
- demister
- indoor light and 3. brake light
- closing of rear door

## F1 Möglichkeiten der Klappenjustierung / adjusting rear door

falls erforderlich / if necessary

vor / zurück
back / forth

links / rechts des Riegels
left/ right of rotary lock

Länge der Schubstangen
lenth of rods

## F2 Kabel befestigen und Rückbau der demontierten Teile
## fixation of harness and remounted parts

Kabel und Relais und Sicherungen nun final mittels Kabelbinder befestigen
Achten Sie auf spannungsfreie und geschütze Positionierung der Kabel
Befestigen Sie alle zuvor demontierten Verkleidungsteile.

fixation of all wires, relais and fuses.
Keep care of a relaxed and protected positioning of wires.
Fit all remounted covers

## B Bedienungshinweise / operating instructions

Kontrolle der Montageklammern erstmals nach 50 km, anschließend alle 5000 km mit 5NM
Bei der Beladung der Dachoberseite sind die Klammern sofort zu kontrollieren.
Das Schloss und Schlossriegelsind monatlich mit ein Schlossöl zu pflegen.
Ausstellfenster und Klappen sind vor Fahrbetrieb zu schließen.
Die maximale Dachlast über die optionale Dachreling beträgt 75kg dynamisch.
Das Hardtop verfügt über keinen Öffnungsdetektor zur Abschaltung der Verriegelungsautomatik des Fahrzeug. Legen sie die Schlüssel deshalb nie in den Laderaum.
Verstauen Sie keine feuchtigkeitsempfindlichen Gegenstände auf der Ladefläche.

Check the mounting brackets for the first time after 50 km, then every 5000 km at 5NM
Check the clamps immediately when loading the top of the roof.
The lock and lock bolt must be maintained monthly with a lock oil.
Opening windows and flaps must be closed before driving.
The maximum roof load over the optional roof rails is 75kg dynamic.
The hardtop does not have an opening detector to switch off the vehicle's automatic locking system. Therefore, never put the keys in the hold.
Do not stow any moisture-sensitive objects on the loading area.

## WARNINGS!

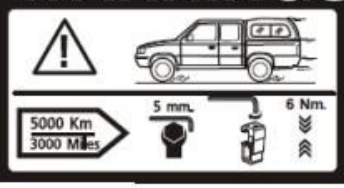

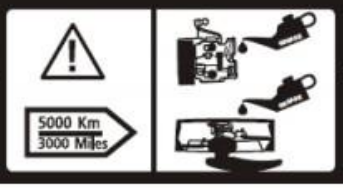

ABE und Anleitung sind dem Fahrzeugnutzer zu übergeben und sind im Fahrzeug mitzuführen.

Ansprechpartner:

Ullstein Concepts GmbH
Bahnhofstr. 20
85416 Langenbach
Deutschland

Tel. +49 (0) 89 809902880
mail: mail@ullsteinconcepts.com