Revision 5: 15.09.2011

PACKLISTE

			Art.-Nr.
Mercedes Sprinter / VW Crafter Modell 2006	**Flankenschutzrohr 60, m. Auftritt** (Radstand 3665 mm) **Montagesatz**	Edelstahl poliert	1504251
		Stahl schwarz	1505251
		- - -	1509251

Lieferumfang:

Anzahl	Bezeichnung	Art.-Nr.
1 St.	Flankenschutzrohr 60, m. Auftritt, rechts	1504251.1 / 1505251.1
1 St.	Flankenschutzrohr 60, m. Auftritt, links	1504251.2 / 1505251.2
1 St.	Montagesatz	1509251

Lieferumfang: Montagesatz 1509251

Anzahl	Bezeichnung	Art.-Nr.
1 St.	Halter hinten rechts	1505254
1 St.	Halter hinten links (Sprinter)	1505255
1 St.	Halter hinten links (Crafter)	1505154
1 St.	Halter hinten links (Sprinter)	1505155
1 St.	Halter vorne rechts	1505156
1 St.	Halter vorne links	1505157
4 St.	Montageschraube M10	1505059
4 St.	Montageschraube M12	1505159
4 St.	Distanzbuchse Ø 11	**154**5026
4 St.	Halter	1505355

Normteile:

Anzahl	Bezeichnung	DIN / Ofl.
8 St.	Sechskantschraube M8 x 25	933 A2
8 St.	Sechskantschraube M8 x 60	931 Zn
8 St.	Sechskantmutter M8, selbstsichernd	985 Zn
4 St.	Sechskantmutter M10	934 Zn
4 St.	Sechskantmutter M12	934 Zn
16 St.	Scheibe Ø 8,4	9021 Zn
8 St.	Scheibe Ø 8,4	9021 A2
4 St.	Scheibe Ø 10,5	9021 Zn
4 St.	Scheibe Ø 13	9021 Zn
8 St.	Federring Ø 8	127 A2
4 St.	Federring Ø 10	127 Zn
4 St.	Federring Ø 12	127 Zn

ULLSTEIN CONCEPTS GMBH

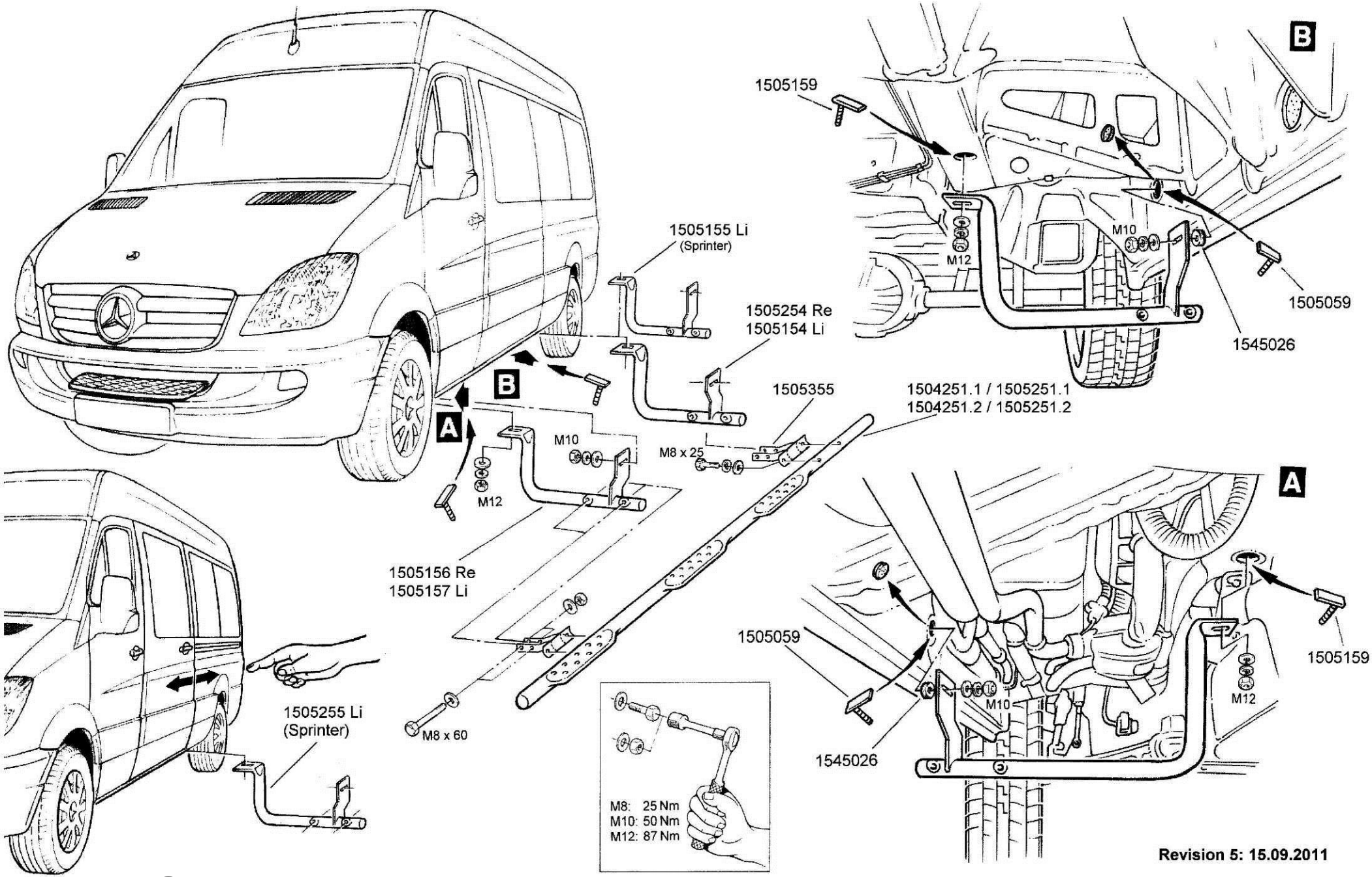

ULLSTEIN CONCEPTS GMBH

MONTAGEANLEITUNG
Crafter Modell 2006

Flankenschutzrohr 60, m. Auftritt
(Radstand 3665 mm)
Montagesatz

Edelstahl poliert **Artikelnr.** 206830051

Artikelnr. 1509251